Declaración de rendimiento

1309-CPR-0343

1. Bisagra modelo: KT-EV/KT-EN, 2 unidades

2. Nº de identificación: P207_00XX, P206_00XX, K200E0021

3. Uso previsto: Puertas

4. Fabricante: Dr. Hahn GmbH & Co. KG
Postfach 30 01 09
41181 Mönchengladbach

5. Sistema de valoración de la constancia del rendimiento: 1

6. Norma armonizada: EN 1935:2002/AC:2003

7. Organismo notificado: PIV, No. 1309, Prüfinstitut Schlösser und Beschläge, Velbert ha realizado las evaluaciones iniciales en lo referente a 8.1-8.9 y ha elaborado los informes de clasificación como laboratorio de ensayos notificado según EN 1935:2002

8. Características principales:

Característica principal	Potencia	Especificación técnica armonizada
8.1 Clase de uso	4	EN 1935:2002/AC:2003
8.2 Ciclos de utilización en el caso de un funcionamiento continuo	200.000	EN 1935:2002/AC:2003
8.3 Medidas de la puerta	120 kg	EN 1935:2002/AC:2003
8.4 Resistencia al fuego	0	EN 1634-1
8.5 Seguridad	1	EN 1935:2002/AC:2003
8.6 Resistencia a la corrosión DIN EN 1670:2007	0/4/5	Klasse 0 = unbeschichtete Produkte Klasse 4 = 240 h Klasse 5 = 480 h
8.7 Dispositivo antirrobo/protección	1	EN 1935:2002/AC:2003
8.8 Clase de bisagra	13	EN 1935:2002/AC:2003
8.9 Sustancias peligrosas	-	EN 1935:2002/AC:2003

9. El rendimiento de este producto según los números 1 y 2 corresponde con el rendimiento declarado según el número 8.

Firmado en nombre del fabricante por:

Eckhard Meyer
director General
Mönchengladbach, 02.06.2017

PIV Prüfinstitut Schlösser und Beschläge Velbert
Wallstraße 41 – D 42551 Velbert
Institutsleitung: Oliver Troska, Dipl.-Ing. (FH)
Tel 0049-(0)2051-9506 5
Fax 0049-(0)2051-9506 69
Mail: piv.velbert@t-online.de

CE
1309

Zertifikat der Leistungsbeständigkeit

1309 - CPR - 0343

In Übereinstimmung mit der EU-Verordnung Nr. 305/2011 des Europäischen Parlaments und des Rates vom 9. März 2011 (Bauproduktenverordnung oder CPR) gilt dieses Zertifikat für das Bauprodukt

Einachsiges Türband KT-EV/KT-EN
Direktbefestigung
Artikelnummern siehe Produktmatrix

Ausführung: 2-teiliges Aufschraubband

auf den Markt gebracht unter dem Namen oder der Handelsmarke von

Dr. Hahn GmbH & Co. KG
Trompeterallee 162-170
D-41189 Mönchengladbach

und produziert in der Produktionsstätte

D-41189 Mönchengladbach
Trompeterallee 162-170

Dieses Zertifikat bescheinigt, dass alle Bestimmungen zur Bewertung und Überprüfung der Leistungsbeständigkeit laut der Beschreibung in Anhang ZA der Norm

EN 1935:2002/AC:2003

im Rahmen des Systems 1 für die Leistung laut den Angaben in diesem Zertifikat angewendet werden, und dass

die Leistung des Bauprodukts als beständig bleibend bewertet wird.

Produkt Klassifizierungsschlüssel

4	7	6	0	1	0/4(5*)	1	13

- Eignung für die Verwendung an Türen in Rettungswegen
- Stelle 6: Klasse 0 gilt für unbeschichtete Produkte nach DIN EN 1670:2007
* Stelle 6: Klasse 5 DIN EN 1670:2007 für Oberfläche Verkehrsweiß RAL 9016, Nasslack Titan N

Dieses Zertifikat wurde erstmals am **03. Januar 2017** ausgestellt und bleibt gültig, bis entweder die harmonisierte Norm, das Bauprodukt, das System zur Bewertung und Überprüfung der Leistungsbeständigkeit oder die Produktionsbedingungen im Werk wesentlich verändert werden, oder bis das Zertifikat von der benannten Zertifizierungsstelle ausgesetzt oder zurückgenommen wird.

Stempel Zertifizierungsstelle

PRÜFINSTITUT PIV SCHLÖSSER & BESCHLÄGE CE 1309

D-Velbert, 08. Mai 2017

Oliver Troska, Dipl.-Ing. (FH)
Leiter der Zertifizierungsstelle

Dieses Zertifikat hat insgesamt 4 Seiten.

FB_10_21_04_17

PIV Prüfinstitut Schlösser und Beschläge Velbert
Wallstraße 41 – D 42551 Velbert
Institutsleitung: Oliver Troska, Dipl.-Ing. (FH)
Tel 0049-(0)2051-9506 5
Fax 0049-(0)2051-9506 69
Mail: piv.velbert@t-online.de

CE 1309

Anlage zum Zertifikat der Leistungsbeständigkeit

1309 - CPR - 0343

Wesentliche Merkmale	Abschnitte dieser Europäischen Norm	Mandatierte Stufen und/oder Klassen	Anmerkungen
Selbstschließend			
Anfangsmessungen des Reibmomentes	5.1		≤ 4 Nm
Belastung-Verformung	5.2.1		
Seitliche/Vertikale Verschiebung unter Belastung			bestanden
Seitliche/Vertikale Verschiebung nach dem Entlasten			liegt innerhalb der gerasterten Fläche in Bild G.1
Überbelastung	5.2.2		bestanden
Eignung für Brand- und/ oder Rauchschutztüren	5.6	keine	npd
Dauerfunktionstüchtigkeit			
Dauerbetriebsprüfung	5.4		Klasse 7 / 200.000 Zyklen
Seitlicher/Vertikaler Verschleiß			liegt innerhalb der gerasterten Fläche in Bild G.2
Max. zulässiges Reibmoment - nach 20 Zyklen			≤ 4 Nm
- nach Ende der Prüfung			≤ 4 Nm
Korrosionsbeständigkeit	5.5		unbeschichtet Klasse 0, beschichtet Klasse 5 für Oberfläche Verkehrsweiß RAL 9016, Nasslack Titan N nach EN 1670
Gefährliche Substanzen	ZA.1		Der Hersteller erklärt, dass das Produkt keine gefährlichen Stoffe enthält oder freisetzt, die die in den europäischen Normen und in nationalen Vorschriften festgelegten Höchstwerte überschreiten.

PRÜFINSTITUT PIV SCHLÖSSER & BESCHLÄGE CE 1309

Oliver Troska, Dipl.-Ing. (FH)
Leiter der Zertifizierungsstelle

PIV Prüfinstitut Schlösser und Beschläge Velbert
Wallstraße 41 – D 42551 Velbert
Institutsleitung: Oliver Troska, Dipl.-Ing. (FH)
Tel 0049-(0)2051-9506 5
Fax 0049-(0)2051-9506 69
Mail: piv.velbert@t-online.de

CE 1309

Anlage zum Zertifikat der Leistungsbeständigkeit

1309 - CPR - 0343

Produktmatrix

Produktbezeichnung	KT-EV Direktbefestigung

Artikel-Nr.	A [mm]	B [mm]	C [mm]	D [mm]	E [mm]	Teiligkeit [Stk.]	EN 1935 [Klasse]
P207_00XX	74	27	13,5	30	12	2	13
P207_00XX	74	27	13,5	30	15	2	13
P207_00XX	74	27	13,5	33	15	2	13
P207_00XX	74	27	13,5	30	20	2	13
P207_00XX	74	27	13,5	31,5	20	2	13
P207_00XX	74	27	13,5	33	20	2	13
P207_00XX	74	27	13,5	34,5	20	2	13
P207_00XX	74	27	13,5	37	20	2	13
K200E0021	optional						

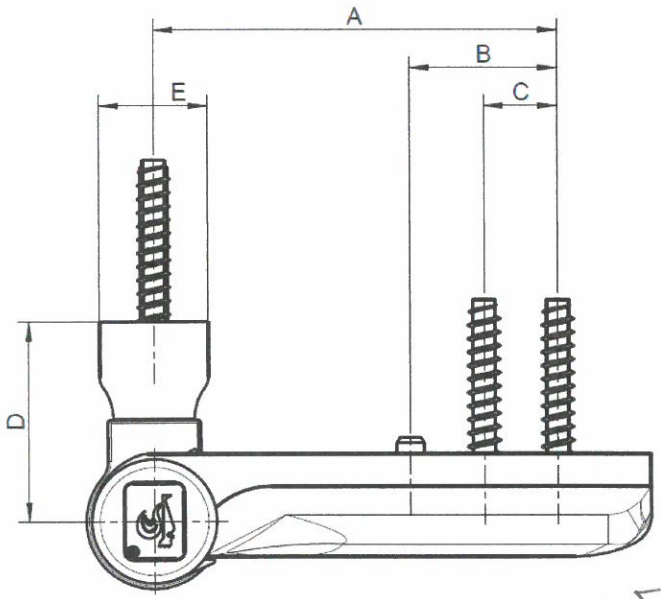

PRÜFINSTITUT PIV SCHLÖSSER & BESCHLÄGE CE 1309

Oliver Troska, Dipl.-Ing. (FH)
Leiter der Zertifizierungsstelle

PIV Prüfinstitut Schlösser und Beschläge Velbert
Wallstraße 41 – D 42551 Velbert
Institutsleitung: Oliver Troska, Dipl.-Ing. (FH)
Tel 0049-(0)2051-9506 5
Fax 0049-(0)2051-9506 69
Mail: piv.velbert@t-online.de

CE 1309

Anlage zum Zertifikat der Leistungsbeständigkeit

1309 - CPR - 0343

Produktmatrix

Produktbezeichnung	KT-EN Direktbefestigung

Artikel-Nr.	A [mm]	B [mm]	C [mm]	D [mm]	E [mm]	Teiligkeit [Stk.]	EN 1935 [Klasse]
P206_00XX	74	27	13,5	30	20	2	13
P206_00XX	74	27	13,5	31,5	20	2	13
P206_00XX	74	27	13,5	33	20	2	13
P206_00XX	74	27	13,5	34,5	20	2	13
P206_00XX	74	27	13,5	37	20	2	13
K200E0021	optional						

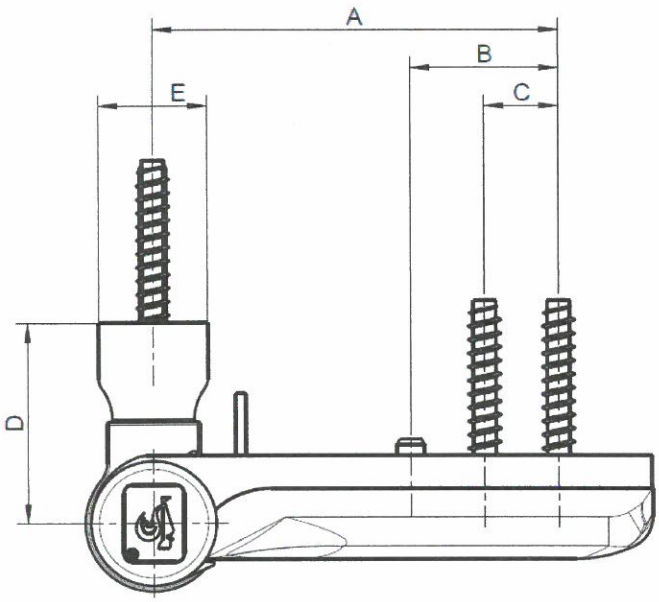

PRÜFINSTITUT PIV SCHLÖSSER & BESCHLÄGE CE 1309

Oliver Troska, Dipl.-Ing. (FH)
Leiter der Zertifizierungsstelle

PIV Prüfinstitut Schlösser und Beschläge Velbert
Wallstraße 41 – D 42551 Velbert
Institutsleitung: Oliver Troska, Dipl.-Ing. (FH)
Tel 0049-(0)2051-9506 5
Fax 0049-(0)2051-9506 69
Mail: piv.velbert@t-online.de

CE 1309

Dieses Dokument ist eine Übersetzung des Zertifikates durch Dr. Hahn GmbH & Co KG

Certificado sobre la constancia del rendimiento

1309 - CPR - 0343

en concordancia con el Reglamento comunitario nº 305/2011 del Parlamento Europeo y del Consejo Europeo del 09/03/2011 (Reglamentos para productos controlados o CPR), este certificado es válido para el producto de construcción

Bisagra de un eje KT-EV / KT-EN

atornillado directo
Número del artículo: véase la matriz de productos

Versión: de 2 piezas

comercializado con el nombre o la marca por

Dr. Hahn GmbH & Co. KG
Trompeterallee 162-170
41189 Mönchengladbach

y fabricado en el centro de producción

41189 Mönchengladbach
Trompeterallee 162-170

Este certificado acredita que se aplican todas las disposiciones para la evaluación y la comprobación de la constancia del rendimiento según la descripción del anexo ZA de la norma

EN 1935:2002/AC:2003

dentro del marco del sistema 1 para el rendimiento según las indicaciones de este certificado, y que

el rendimiento del producto de construcción es considerado como estable.

Produkt Klassifizierungsschlüssel

4	7	6	0	1	0/4(5*)	1	13
Adecuación para el uso en puertas en vías de evacuación Organismo 6: La clase 0 es válida para los productos sin revestimiento según DIN EN 1670:2007 Organismo 6: clase 5 según DIN EN 1670:2007 para superficies de color blanco tráfico RAL 9016, Pintura húmeda Hahn Titan N							

Este certificado ha sido expedido por primera vez el 03.01.2017 y es válido hasta que se modifiquen considerablemente la norma armonizada, el producto de construcción, el sistema de evaluación y la comprobación de la constancia del rendimiento o las condiciones de producción en la fábrica, o hasta que el certificado sea suspendido o retirado por parte del organismo de certificación notificado.

PIV Prüfinstitut Schlösser und Beschläge Velbert
Wallstraße 41 – D 42551 Velbert
Institutsleitung: Oliver Troska, Dipl.-Ing. (FH)
Tel 0049-(0)2051-9506 5
Fax 0049-(0)2051-9506 69
Mail: piv.velbert@t-online.de

CE

1309

Este documento es una traducción del certificado por Dr. Hahn GmbH & Co. KG.

Anexo al certificado de la constancia del rendimiento

1309 - CPR - 0343

Características principales	Secciones de esta norma europea	Niveles y/o clases mandatados	Observaciones
De cierre automático Mediciones iniciales del momento de fricción	5.1		4Nm
Carga-deformación	5.2.1		
Deslizamiento lateral/vertical bajo carga			aprobado
Deslizamiento lateral/vertical después de retirar la carga			se encuentra dentro del área cuadriculada de la imagen G.1
Sobrecarga	5.2.2		aprobado
Aptitud para puertas cortafuego y/o cortahumo	5.6		npd
Durabilidad del funcionamiento Prueba de funcionamiento continuo	5.4	ninguno	Clase 7 I 200.000 Ciclos
Desgaste lateral/vertical			se encuentra dentro del área cuadriculada de la imagen G.2
Momento de fricción máx. admisible			4Nm
después de 20 ciclos			
al final de la prueba			4Nm
Resistencia a la corrosión	5.5		sin revestimiento clase 0, con revestimiento Clase 7 para superficies de color blanco tráfico RAL 9016, Pintura húmeda Titan N según EN 1670
Sustancias peligrosas	ZA.I		El fabricante declara que el producto no contiene ni libera ninguna sustancia peligrosa que supera los valores máximos determinados en las normas europeas y en las normativas internacionales. .

Spanisch

Declaración de no objeción

Reglamento REACH CE 1907/2006

Estimado cliente,

el 01/06/2007 entró en vigor el reglamento CE 1907/2006 para el registro, la evaluación, autorización y restricción de las sustancias químicas (REACH). El objetivo consiste en registrar y evaluar todas las sustancias químicas utilizadas en la Unión Europea.

La empresa Dr. Hahn GmbH & Co. KG es un fabricante de bisagras y, por consiguiente, un fabricante de lo que se llama "productos". No producimos sustancias químicas propias, sino las utilizamos exclusivamente como materiales auxiliares para nuestra producción. Como tal "usuario intermedio" no estamos obligados a realizar un pre-registro, sino dependemos de las informaciones y, sobre todo, del registro de las sustancias químicas utilizadas por parte de nuestros proveedores. El período de pre-registro que terminó el 1 de diciembre del 2008 ha sido ya finalizado y, hasta ahora, no ha causado ninguna limitación reconocible de nuestro programa de productos y servicios.

Según nuestro estado actual de conocimientos y la información presentada hasta este momento por parte de nuestros proveedores, los productos suministrados a usted hasta ahora no contienen sustancias registradas en la lista de sustancias químicas muy preocupantes (SVHC; fecha del 20/06/2013) según el anexo XIV del reglamento REACH.

Esta información sobre los productos se basa en el estado actual de nuestros conocimientos y experiencias.
En caso de preguntas o dudas estamos a su plena disposición.

Un cordial saludo
Dr. Hahn GmbH & Co. KG

Ulli Cremers
QMB

Mönchengladbach, den 24.06.2013